封面

封面反

choetech

User Manual

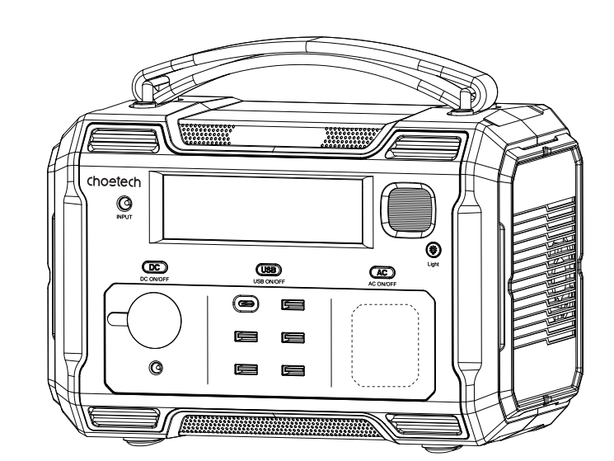

500W Portable Power Station

Model: BS004

EN

Thank you for choosing choetech!

This product is designed to provide off-grid power to your electronic equipment. Whether you are climbing a mountain, taking an RV road trip, or camping outdoors, this power station can provide reliable power to your electronic devices. Can be used to power up your devices during power outages and emergency situations.

Notes! The AC power outlet, AC output voltage and frequency vary by country or region. Please read this entire manual carefully before using the device. Follow the instructions in the "How to Use" chapter.

Package List

1 x 500W Portable Power Station, 1 x User Manual

Product Diagram

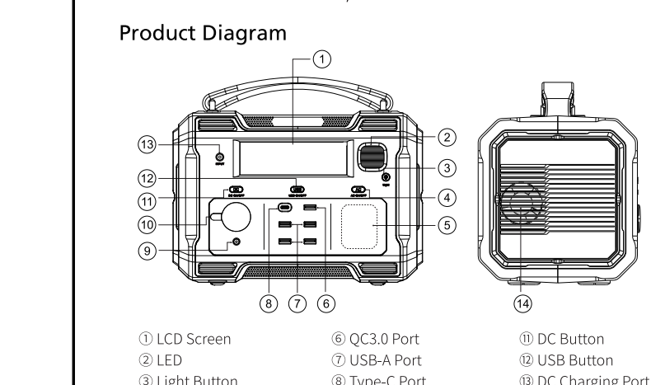

① LCD Screen
② LED
③ Light Button
④ AC Button
⑤ AC Port
⑥ QC3.0 Port
⑦ USB-A Port
⑧ Type-C Port
⑨ DC Port
⑩ Cigarette Port
⑪ DC Button
⑫ USB Button
⑬ DC Charging Port
⑭ Air Intake
⑮ Air Outlet

LCD Screen

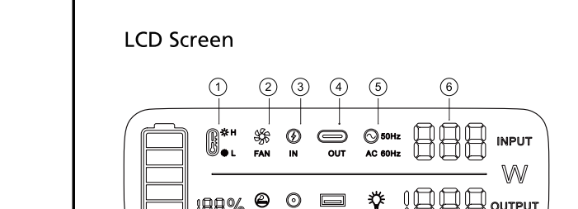

① High/Low Temperature Protection
② Fan Status
③ DC Charging Indicator
④ Type-C Output Indicator
⑤ AC Output Indicator
⑥ Charging Power
⑦ Discharge Power
⑧ LED Indicator
⑨ USB Output Indicator
⑩ 12V-DC Output
⑪ Cigarette Port Output Indicator
⑫ Battery Percentage
⑬ Battery Indicator

Specifications

Battery Capacity	484Wh (22.4Ah/21.6V)
Input	DC6530 Port: 12V-30V⎓5A
Output	AC Port: UK / CH / EU / AU / KR: 220V-240V
	US/JP: 100V-120V, 500W (1000W Peak)
	USB-A Port: QC 3.0, 5V⎓3A, 9V⎓2A, 12V⎓1.5A (18W Max)
	4x USB-A Port: 5V⎓2.4A
	USB-C Port: 5V⎓3A, 9V⎓3A, 12V⎓3A, 15V⎓3A, 20V⎓5A (PD 100W Max)
	DC5521 Port: 12V⎓10A
	Cigarette Port: 12V⎓10A
Charging Mode	DC Charging: 1. Adapter output 12-30V, current above 1A can be used; 2. The maximum power of the photovoltaic panel within 30V;
	Solar Panels: The charging time depends on the power of the solar panels and the intensity of sunlight;
AC Output	Pure sine wave AC output, rated output power of 500W has overload, short circuit protection. It will automatically shut down the output once it exceeds the maximum power.
LED	1W
Charging Temperature	0°-40°C
Working Humidity	≤90%RH

Operation Instruction

1. How to turn on the system and check the battery?

Short press any button to turn on the system and switch on the related output port. You can check the remain battery power.

Notes:

During the first use or long-term non-use situation, please plug into a charger and try again if any button fails to turn on the system.

2. How to recharge the device?

1) DC port charging:

Please plug the standard adapter into DC Input port, LCD screen will light up automatically, indicating the current charging power. In the meantime, the battery indicator " ▮ " blinks and lights up. When the charging is finished (the battery percentage is 100%) , LCD screen will turn off automatically.

2) If non-standard adapters like optional car charger is used, photo-voltaic panel needs to be equipped with DC6530 adapter.

Charging voltage range is 12-30V, the maximum charging power of DC port is 150W. INPUT 150W MAX

3. How to use AC function?

Short press the AC button to turn it on, the icon " AC " light up, which means that the device is ready for power supply. Then short press AC button to turn it off, the icon " AC " light off.

Support rated AC up to 500W(1000W peak).

Notes:

1)Please make sure AC function is turned off after using.

2) when the output is overloaded or short-circuit, the indicator light flash and alarm.

4. How to use cigarette port and DC output port?

Plug the qualified cigarette lighter into the Cigarette Port, press the DC button, the Cigarette Port icon " CAR " and DC icon " DC-12V " on the screen will light up together, which means that the device is ready for power supply. Short press the DC button to turn off both ports.

When the Cigarette Port and DC5521 Port are using at the same time, the maximum total output power is 120W(12V/10A).

Notes:

When the output is overloaded or short-circuiting, " CAR " and " DC-12V " icon flash and alarm.

5.How to use USB and TYPE-C?

Short press USB button to turn on USB-A/TYPE-C Port , which is used for digital devices such as mobile phones, cameras, tablets and so on. When the device is fully charged or plugged out, it will turn off automatically.

Notes:

When the output is overloaded or short-circuiting, " USB-A " will flash and buzzer alarm.

6.How to use the lights?

Short press the " Light " light switch to turn on the LED light (normal mode). After that, every time you short press the light switch, the LED light will turn orderly from normal mode to SOS mode, flash mode and turn off mode. Long press " Light " the light switch to turn off the LED light in any mode.

7.How to turn it off?

Press the AC button and DC button simultaneously to turn off all outputs.

Problems and Resolution

1 External device charging triggers a buzzer alarm.

Possible Cause: The connected load exceeds the output capacity of the interface or is short-circuited, it will trigger overload protection.

Resolution:

The power of the connected device shall not exceed the power of the output interface.

2 If buzzer sounds appears during use, the temperature icon will flash.

Possible Cause: The equipment temperature is too high or too low.

Resolution:

1)Please check whether the fan is running normally and ventilated.

2)Please turn off the output and restart the machine when it cools down.

3)Set the equipment in a-10°C~40°C environment.

3 Unable to charge.

Possible Cause: The adapter is poor connection.

Resolution: Please check whether the adapter is well connected to the charging port.

Important Safety Instructions

⚠ Caution

Do not disassemble, open, crush, bend, deform, puncture, shred or attempt to access the battery. Do not modify or remanufacture the battery, attempt to insert foreign objects into the battery, or immerse or expose it to water or other liquids, expose to fire, explosion or other hazard. Do not expose product to temperatures above 60 C/140 T.

⚠ Warning

When using this product, basic precautions should always be followed, including the following:

a) Read all the instructions carefully before using the product.

b) To reduce the risk of injury, close supervision is necessary when the product is used near children.

c) Do not insert your fingers or hands into the product.

d) Avoid dropping or shaking the product.

e) Long-term exposure to high temperatures will shorten the battery life. Please avoid prolonged exposure to strong sunlight.

f) Please keep water, dirt and dust from entering the product.

g) Avoid using this product in direct sunlight, rain or humid environments.

h) Please keep product away from radiators, ovens or any other heat sources.

i) The product will naturally become warm during use. Please ensure the product is placed in an area with good ventilation and sufficient heat dissipation.

j) Do not repair or disassemble this product.

k) Using of a power supply or solar panel not recommended or sold by choetech may result in a risk of fire or injury.

l) Do not use the power station in excess of the output rating (in watts). Overload caused by usage above power rating may result in a risk of fire and injury to people.

m)For product safety, please have product repaired by a qualified repair person using only original replacement parts.

Cautions

Product is not permitted on aircraft.

To maintain battery health, use and recharge at least once every 3 months.

To ensure best performance, we strongly recommend using the original or certified charger and cables.

The product is not waterproof. Please do not expose to rain or liquids.

Do not disassemble the product.

Please avoid dropping the product.

Please avoid extreme temperatures.

Please dispose of batteries and electronic goods in accordance with local regulations.

CN

感谢您选择 choetech!

本产品旨在保持电子设备的运行。无论你是在爬山，还是旅行的时候在车里，还是在户外露营，此产品都能为你的电子设备供电。在紧急情况下，它可以用作备用电池。

注意！交流电源插座，交流输出电压和频率因国家或地区而异。使用本产品前请仔细阅读使用说明书，并遵守使用指南。

包装清单

1X 500W便携式储能电源，1 x使用说明书

产品图示

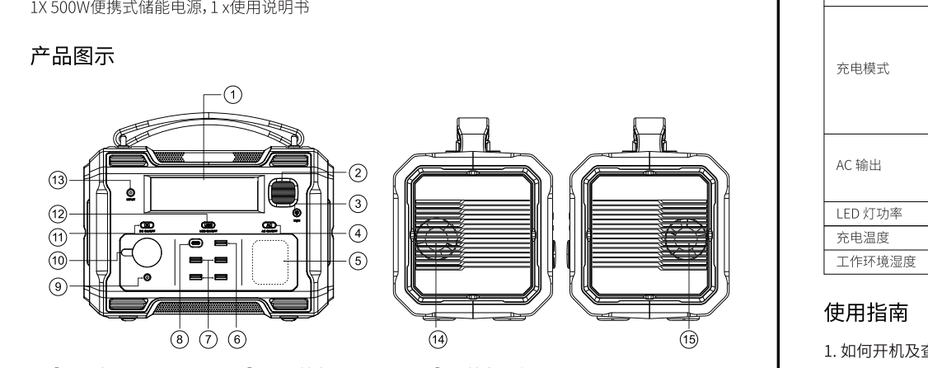

① LCD液晶屏
② 照明灯
③ 照明开关
④ AC输出开关
⑤ AC输出
⑥ QC3.0输出
⑦ USB-A输出
⑧ Type-C输出
⑨ DC输出
⑩ 车载输出
⑪ DC输出开关
⑫ USB 开关
⑬ DC输入
⑭ 进风口
⑮ 出风口

液晶屏说明

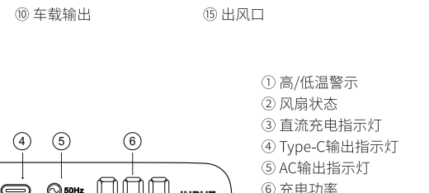

① 高/低温警示
② 风扇状态
③ 直流充电指示灯
④ Type-C输出指示灯
⑤ AC输出指示灯
⑥ 充电功率
⑦ 放电功率
⑧ LED指示灯
⑨ USB输出指示灯
⑩ 12V-DC输出口
⑪ 车载输出指示灯
⑫ 电量百分比
⑬ 电量指示灯

参数

电池容量	484Wh (22.4Ah/21.6V)
输入	DC6530接口: 12V-30V⎓5A
输出	AC 接口: UK/CH/EU/AU/KR: 220V-240V
	US/JP: 100V-120V, 500W (1000W峰值)
	USB-A 接口: QC 3.0, 5V⎓3A, 9V⎓2A, 12V⎓1.5A (18W 最大)
	4x USB-A 接口: 5V⎓2.4A
	USB-C 接口: 5V⎓3A, 9V⎓3A, 12V⎓3A, 15V⎓3A, 20V⎓5A (PD 100W 最大)
	DC5521接口: 12V⎓10A
	点烟口: 12V⎓10A
充电模式	使用直流充电器充电: 1. 适配器输出范围12-30V, 可以使用大于1A的电流; 2. 光伏面板的最大电压不超过30V。
	太阳能电池板: 充电时间取决于太阳能电池板的功率和阳光强度。
AC 输出	纯正弦波交流输出，额定输出功率为500W，具有过载、短路保护功能，一旦超过最大功率将自动关闭输出。
LED 灯功率	1W
充电温度	0°-40°C
工作环境湿度	≤90%RH

使用指南

1. 如何开机及查看电量?

短按任意键开机，打开相关输出端口，机器显示当前电量。

注意事项:

首次使用或长期不使用情况下，如有任何按键失灵，请插入充电器充电后启动，然后再次尝试。

2. 如何充电?

1)直流端口充电

请将标准适配器插入直流输入端口，LCD屏幕将自动亮起，指示当前充电功率，同时，电池指示灯“ ▮ ”闪烁变亮。当充电完成(电池百分比为100%)，LCD屏幕将自动关闭。

2)如使用自选的车载充电器，太阳能板需配DC6530转接头。

充电电压范围为12-30V，DC端口最大充电功率为150W。 INPUT 150W MAX

3. 如何使用AC输出功能?

短按AC键开机，“ AC ”图标变亮，表示设备已准备好供电。

短按AC键关机，“ AC ”图标灯灭。

额定AC输出功率: 500W(1000W peak)。

注意事项:

1)不使用AC功能时，请保持AC开关关闭状态。

2)输出过载或短路时，指示灯闪烁并发出蜂鸣报警。

4. 如何使用车载输出和DC输出?

短按DC按钮开/关点烟口和DC输出功能，点烟口图标“ CAR ”和屏幕上的DC图标“ DC-12V ”将一起亮起，表示设备已准备好供电。

车充口和DC5521端口同时使用时，最大总输出功率为120W(12V/10A)。

注意事项: 输出过载或短路时，“ CAR ”“ DC-12V ”闪烁，蜂鸣器报警。

5. 如何使用USB和TYPE-C?

短按USB键开启USB-A和TYPE-C充电，适用于手机，相机，平板等数码设备，当设备充满电或断电时会自动关闭。

注意事项: 输出过载或短路时，“ USB-A ”闪烁，蜂鸣器报警。

6. 如何使用照明灯?

短按“ Light ”开关打开照明灯(常亮模式)，此后，每短按一次灯光开关，LED灯将从常亮模式依次转至SOS模式，快闪模式，关闭模式。在任何模式下，长按“ Light ”开关可关闭照明灯。

7. 关机?

同时按AC和DC输出开关，关闭所有输出，设备关机。

问题与解决方法

1. 外接设备充电即触发蜂鸣器警报。

可能的原因: 设备功率大于最大输出功率或短路时，触发过载保护。

解决方法: 充电设备的功率不得超过输出接口的最大功率。

2. 使用期间有蜂鸣器声音，温度图标闪烁。

可能的原因: 设备温度过高/过低。

解决方法:

1)请检查风扇是否正常运行并通风。

2)请停止输出并在冷却时重新启动机器。

3)将设备放到-10~40°C环境。

3. 无法充电。

可能的原因: 适配器端口接触不良。

解决方法: 请检查适配器是否连接到充电端口。

重要安全注意事项

⚠ 注意

有起火或烧伤风险。请按制造商的指示操作，请勿将产品拆解、挤压，受热于60°C以上的温度下或进行焚烧。

⚠ 警告

使用本产品时，请遵循如下规范:

a) 使用本产品前，请仔细阅读使用说明书。

b) 为降低受伤风险，当产品在儿童附近使用时，请密切看护。

c) 请勿将手或手指伸入产品内部。

d) 避免产品受到撞击或摇晃。

e) 长期暴露在高温下会缩短电池寿命，避免长时间暴露在强烈的阳光下。

f) 防止水、污垢、灰尘进入本产品。

g) 避免在阳光直射，雨淋或潮湿环境中使用本产品。

h) 本产品不能安装在散热器，烤箱或任何其他热源附近。

i) 确保本产品放置在通风良好，有足够散热空间的区域。

j) 请勿更改或拆卸本产品。

k) 使用非储能电源制造商推荐或出售的电源适配器，太阳能充电板可能导致火灾或人身伤害。

l) 使用储能电源时，请勿使用超过其输出的额定功率。超过额定功率，过载输出可能导致火灾或人身伤害。

m) 为确保产品的安全性，请由专业的维修人员使用相同的替换部件进行维修。

注意事项

禁止带上飞机。

为保证电池使用寿命，请每三个月至少使用和给产品充电一次。

为确保最佳性能，推荐使用原装或通过认证的充电器和线材。

本产品不防水，请勿接触液体。

请勿拆卸。

避免跌落产品。

避免过高温或过低温环境使用。

遵守当地各项相关法规处理废旧电池或设备。

JP

choetech をお選びいただきありがとうございます!

この製品は、電子機器の動作を維持するように設計されています。ハイキング、旅行中の車内生活、屋外でのキャンプでも、この製品は電子デバイスに電力を供給します。緊急時には、バックアップバッテリーとして使用できます。

注意！AC交流コンセント、AC 出力電圧、周波数は国によって異なります。本製品をご使用になる前に取扱説明書をよく読み、取扱説明書に従ってください。

パッケージリスト

1X 500W ポータブルエネルギ蓄電電源，1 x 取扱説明書

製品イメージ図

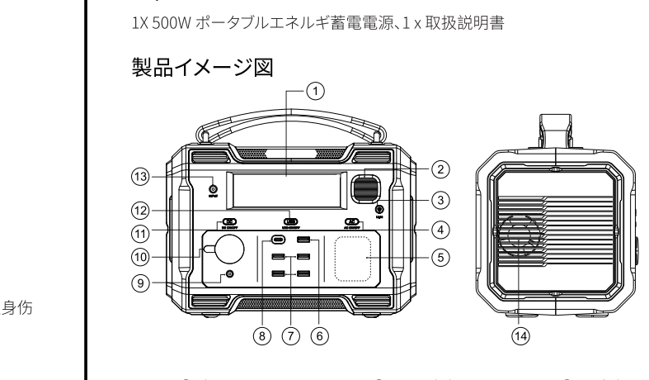

① 液晶パネル
② 照明ランプ
③ 照明スイッチ
④ AC出力スイッチ
⑤ AC出力
⑥ QC3.0出力
⑦ USB-A出力
⑧ Type-C出力
⑨ DC出力
⑩ 車載出力
⑪ DC出力スイッチ
⑫ USBスイッチ
⑬ DC入力
⑭ エア換気入り口
⑮ エア換気出口

液晶パネル画面の説明

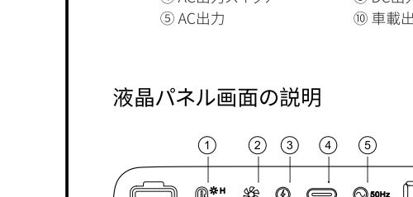

① 高温/低温警報
② ファンの状態
③ DC 充電インジケーター
④ Type-C 出力インジケーター
⑤ AC 出力インジケーター
⑥ 充電電力
⑦ 放電電力
⑧ LED インジケーター
⑨ USB 出力インジケーター
⑩ 12V-DC 出力ポート
⑪ 車載出力インジケーター
⑫ バッテリー残量パーセント
⑬ 電量インジケーター

パラメーター

電池容量	484Wh (22.4Ah/21.6V)
入力	DC6530ポート: 12V-30V⎓5A
出力	AC ポート: UK/CH/EU/AU/KR: 220V-240V
	US/JP: 100V-120V, 500W (1000Wピーク)
	USB-A ポート: QC 3.0, 5V⎓3A, 9V⎓2A, 12V⎓1.5A (18W 最大)
	4x USB-A ポート: 5V⎓2.4A
	USB-C ポート: 5V⎓3A, 9V⎓3A, 12V⎓3A, 15V⎓3A, 20V⎓5A (PD 100W 最大)
	DC5521ポート: 12V⎓10A
	充電ポート: 12V⎓10A
充電モード	直流充電器で充電する: 1.アダプターの出力範囲は12〜30Vで、1Aを超える電流を使用できます。 2. ソーラーパネルの最大電圧は30V 以下。
	ソーラーパネル: 充電時間は、ソーラー パネルの電力と太陽光の強度によって異なります。
ACの出力	純粋な正弦波交流出力、定格出力電力は500Wで、過負荷および短絡保護機能が付いており、最大電力を超えると出力が自動的にオフになります。
LEDライトの電力	1W
充電温度	0°-40°C
動作環境湿度	≤90%RH

使用方法ガイド

1.電源を入れてバッテリー残量を確認する方法は?

任意のボタンを短く押して電源を入れ、関連する出力ポートを開くと、デバイスに現在の電量が表示されます。

注意事項: 初めて使用するとき、または長期間使用しない時にいずれかのボタンが機能しない場合は、充電器を接続して充電を開始させて、もう一度試してください。

2 充電方法は?

1)標準アダプターを DC 入力ポートに差し込むと，LCD 画面が自動的に光り現在の充電電力を示す同時にバッテリーインジケーター「 ▮ 」が点滅して明るくなります。充電が完了すると (バッテリー残量が 100% になると)，LCD 画面は自動的に暗くなります。

2)オプションの車用チャージャーを使用する場合、ソーラーパネルに DC6530 アダプターを取り付ける必要があります。充電電圧範囲は12-30Vで、DCポートの最大充電電力は150Wです。 INPUT 150W MAX

3. AC出力機能の使い方は?

AC キーを短く押してデバイスをオンにすると，「 AC 」アイコンが点灯し，デバイスが電源供給の準備ができていることを示します。

AC キーを短く押してシャットダウンすると，「 AC 」アイコンのライトが消えます。

定格 AC 出力: 500W (1000W ピーク)。

注意事項:

1)AC 機能を使用しない場合は，AC スイッチをオフ状態にしてください。

2)出力が過負荷または短絡すると，表示灯が点滅し，ブザーが鳴り警報を誘発されます。

4車載出力とDC出力の使い方は?

DC ボタンを短く押すと，車載充電ポートと DC 出力機能がオン/オフされます。画面上の車載充電ポートのアイコン「 CAR 」と DC アイコン「 DC-12V 」が同時に点灯し，デバイスに電力が供給される準備ができていることを示します。

車の充電器ポートと DC5521 ポートを同時に使用する場合，最大総出力は 120W (12V/10A) になります。

注意事項: 出力が過負荷または短絡すると，「 CAR 」「 DC-12V 」が点滅し，ブザーが鳴ります。

5 USB と TYPE-C の使い方は?

USBボタンを短く押すと，USB-AとTYPE-C充電がオンになります。携帯電話，カメラ，タブレットなどのデジタルデバイスに適しています。デバイスが満充電されたか，或いは電源が切れた時に，自動的にオフになります。

注意事項: 出力が過負荷または短絡すると，「 USB-A 」が点滅し，ブザーが鳴ります。

6ライトの使い方は?

「 Light 」スイッチを短く押すと，ライトが点灯します (常時点灯モード)。その後，ライトスイッチを短く押すたびに，LED ライトが常時点灯モードから変わりますSOSモード，フラッシュモード，オフモードの順に進みます。どのモードでも「 Light 」スイッチを長押しすると消灯します。

7 電源オフしますか?

AC および DC 出力スイッチを同時に押すと，すべての出力がオフになり，デバイスが電源オフします。

問題と解決方法

1 外部デバイスが充電されると，ブザーが鳴り，アラームを誘発されます。

可能な原因: 設備の電力が最大出力電力よりも大きい，または短絡した場合，過負荷保護をトリガする。

解決方法: 充電装置の電力は出力インタフェースの最大電力を超えてはならないこと。

2 使用中はブザーが鳴り，温度アイコンが点滅します。

可能な原因: デバイスの温度が高すぎる/低すぎる。

解決方法:

1) ファンが正常に作動し，通気に換気されているかどうかを確認してください。

2) 出力を停止し，温度が下がったら，デバイスを再起動してください。

3) デバイスを-10~40°Cの環境に置きます。

3 充電出来ない:

可能な原因: アダプターポートの接触不良。

解決方法: アダプターが充電ポートに接続されているかどうかを確認してください。

重要な安全注意事項:

⚠ 注意

火災や火傷の危険があります。製造元の指示に従い操作し，分解したり，絞ったり，60°C 以上に加熱したり，焼却したりしないでください。

⚠ 警告

この製品を使用するときは，次の仕様に従ってください。

a) 本製品を使用する前に，取扱説明書をよくお読みください。

b) 怪我のリスクを軽減するために，子供の近くで製品を使用する場合は，細心の注意を払ってください。

c) 製品内部に手や指を入れないでください。

d) 製品に衝撃や揺れを与えないでください。

e) 高温に長時間さらされると，バッテリーの寿命が短くなります。強い日光に長時間さらされることは避けてください。

f) 製品内に水，ゴミ，ホコリが入らないようにしてください。

g) 直射日光，雨，湿気の多い環境で，この製品を使用しないでください。

h) この製品は，ラジエーター，オーブン，またはその他の熱源の近くに設置しないでください。

i) この製品は，十分な冷却スペースのある換気の良い場所に設置してください。

j) 本製品を改造または分解しないでください。

k) エネルギー蓄電電源のメーカーが推奨または販売していない電源アダプター，ソーラー充電パネルを使用すると，火災や人身事故の原因となる恐れがあります。

l) 蓄電電源を使用する場合は，その出力が定格電力を超えた出力で使用しないでください。定格電力を超えて過負荷の出力になると，火災やけがの原因となる恐れがあります。

m) 製品の安全性を確保するために，専門の修理担当者が同じ交換部品でメンテナンスし修理してください。

注意事項:

機内持ち込み禁止です。

バッテリーの寿命を確保する為，少なくとも３か月に１回製品を使用し充電してください。

最適な性能を保つ為，オリジナルまたは認定済みの充電器とケーブルをするのをお勧めします。

この製品は防水対応していない為，液体に接触させないでください。

本体を分解したりしないでください。

製品の落下は避けてください。

高温または低温環境での使用は避けてください。

関連する地域のすべての規制に従って廃使用済みのバッテリーまたはデバイスを廃棄してください。

AR

نشكركم باختيار choetech !

تم تصميم هذا المنتج للحفاظ على تشغيل المعدات الإلكترونية، سواء كنت تتسلق الجبال أو تعيش في سيارتك أثناء السفر أو تخييم في الهواء الطلق، يمكن بهذا المنتج توفير الطاقة للأجهزة الإلكترونية الخاصة بك. في حالة الطوارئ، يمكن استخدامه كبطارية احتياطية. تم شراء "تأمين المسؤولية العامة التجارية " لهذا منتج من شركة التأمين الشعبية للممتلكات والحوادث المحدودة. يوفر ضمان الجودة حماية شاملة لك لمعداتك, ملاحظة! يختلف مقبس التيار المتردد والجهد المتردد والتردد باختلاف البلدان والأقاليم. يرجى قراءة دليل التعليمات بعناية قبل استخدام هذا المنتج والإتباع بدليل التعليمات.

قائمة التعبئة

1 x 500W مصدرتخزين الطاقة المحمول؛ 1 X دليل التعليمات

الرسم التوضيحي للمنتج

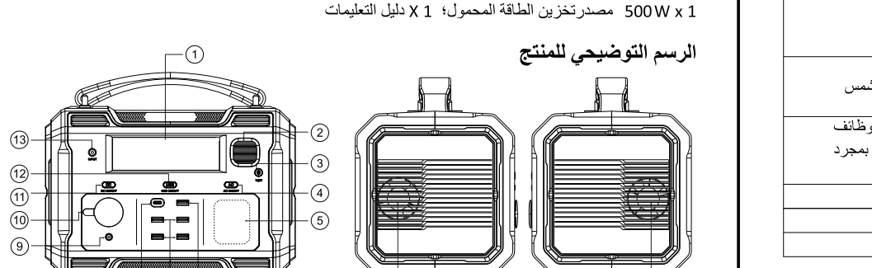

① شاشة البلورية السائلة LCD
② مصباح الإضاءة
③ مفتاح الإضاءة
④ مفتاح خرج AC
⑤ خرج AC
⑥ خرج QC3.0
⑦ خرج USB-A
⑧ خرج Type-C
⑨ خرج DC
⑩ خرج السيارة
⑪ مفتاح خرج DC
⑫ مفتاح USB
⑬ دخل DC
⑭ مدخل الهواء
⑮ مخرج الهواء

تعليمات شاشة البلورية السائلة

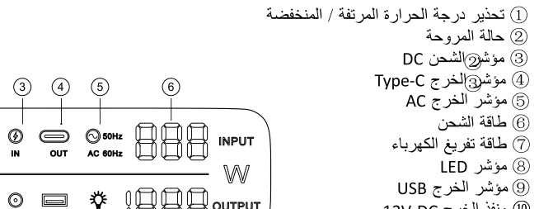

① تحذير درجة الحرارة المرتفة / المنخفضة
② حالة المروحة
③ مؤشر الشحن DC
④ مؤشر الخرج Type-C
⑤ مؤشر الخرج AC
⑥ طاقة الشحن
⑦ طاقة تفريغ الكهرباء
⑧ مؤشر LED
⑨ مؤشر الخرج USB
⑩ منفذ الخرج 12V-DC
⑪ مؤشر الخرج على السيارة
⑫ نسبة البطارية
⑬ مؤشر مستوى البطارية

مواصفات

سعة البطارية	484Wh（22.4Ah/21.6V）
دخل	12V-30V/5A :منفذ DC6530
خرج	منفذ AC: 100V-120V: US/JP 220V-240V:UK/CH/EU/AU/KR (ذروة 1000W) 500W
	منفذ USB-A: QC 3.0, 5V/3A, 9V/2A, 12V/1.5A (أقصى 18W)
	منفذ 4x USB-A : 5V/2.4A
	منفذ USB-C : 5V/3A, 9V/3A, 12V/3A, 15V/3A, 20V/5A (أقصى 100W)
	منفذ DC5521: 12V/10A
	ولاعة السجائر: 12V/10A
وضع الشحن	الشحن بشاحن DC: 1. نطاق الخرج للمهايئ هو 12-30 فولت، ويمكن استخدام التيار الأكبر من 1A؛ 2. الفولطية الأقصى للوحة اكهروضوئية لا يتجاوز 30 فولت.
	لوحة الخلية الشمسية: يعتمد وقت الشحن على قدرة اللوحة الشمسية وشدة أشعة الشمس
خرج AC	خرج التيار المتردد بموجة جيبية، طاقة الخرج المقدرة هو 500 واط، مع وظائف الحماية من الحمل الزائد و الدائرة القصيرة، سيتم إيقاف تشغيل الخرج تلقائيا بمجرد تجاوز الطاقة القصوى
قدرة المصباح LED	1W
درجة الحرارة الشحن	0~40℃
رطوبة بيئة العمل	90%RH ≥

تعليمات الاستخدام

1. كيف يتم تشغيل الجهاز و التحقق من حالة البطارية؟

اضغط قصيرا على أي زر لتشغيل الجهاز، وافتح منفذ الخرج ذات الصلة وسيعرض الجهاز حالة البطارية الراهنة.

ملاحظة:

في حالة استخدام الجهاز لمرة أولي أو عدم استخدام الجهاز لمدة طويلة، إذا لا يعمل أي زر، يرجى توصيل الشاحن لبدء الشحن، ثم المحاولة مرة أخرى.

2. كيف يشحن؟

1) شحن المنفذ DC: يرجى توصول المهايئ القياسي بمنفذ دخل التيار المباشر، ستضيء شاشة LCD تلقائيا للإشارة إلى قدرة الشحن الحالية، في نفس الوقت، سيومض مؤشر البطارية " ▮ ". عند اكتمال الشحن (نسبة البطارية 100%)، سيتم إغلاق شاشة LCD تلقائيا.

2) إذا كنت تستخدم شاحن السيارة المختارة بنفسك، فيجب أن تكون اللوحة الشمسية مزودة بمهايئ DC6530.

نطاق جهد الشحن هو 12-30 فولت، قدرة الشحن القصوى لمنفذ DC هي 150 واط. INPUT 150W MAX

3. كيف يتم استخدام وظيفة خرج AC؟

اضغط قصيرا على زر AC لتشغيل الجهاز، ستضيء الأيقونة " AC " يعنى الجهاز جاهز لتزويد الطاقة.

اضغط على زر AC لإيقاف الجها، ستنطفئ الأيقونة " AC ".

قدرة خرج AC المقدرة: 500 واط (ذروة 1000 واط)

ملاحظات:

1) عند عدم استخدام وظيفة AC، يرجى ابقاء مفتاح AC في وضع الإغلاق.

2) في حالة الحمل الزائد للخرج أو قصير الدائرة، سيومض المؤشر و يصدر التحذير الصوتي.

4. كيف يتم استخدام خرج السيارة أو خرج DC؟

اضغط قصيرا على زر DC لتشغيل /إيقاف ولاعة السجائر ووظيفة الخرج DC، ستضيء أيقونة ولاعة السجائر" CAR "و الأيقونة" DC-12V " على الشاشة معا، مما يشير إلى أن الجهاز جاهز لتزويد الطاقة.

عند استخدام منفذ شاحن السيارة ومنفذ DC5521 في نفس الوقت، يكون الحد الأقصى لإجمالي طاقة الخرج 120 واط (12 فولت /10 أمبير)

ملاحظة:

في حالة الحمل الزائد للخرج أو قصير الدائرة، سيومض " CAR "و" DC-12V " و يصدر التحذير الصوتي.

5. كيف يتم استخدام USB وTYPE-C؟

اضغط قصيرا على زر USB لتشغيل الشحن USB-C/USB-A، ينطبق على الأجهزة الرقمية مثل الهواتف المحمولة والكاميرات والأجهزة اللوحية. عندما يتم شحن الجهاز بالكامل أو قطع الكهرباء سيتم إيقافه تلقائيا.

ملاحظات:

في حالة الحمل الزائد للخرج أو قصير الدائرة، سيومض " USB-A " و يصدر التحذير الصوتي .

6. كيف يتم استخدام مصباح الإضاءة؟

اضغط قصيرا على مفتاح" Light " لتشغيل مصباح الإضاءة (وضع الإضاءة الدائمة) . بعد ذلك، كل الضغطة القصيرة على مفتاح الإضاءة، سيتحول المصباح LED من ووضع الإضاءة الدائمة بالتناوب إلى وضع SOS، وضع الوميض السريع والإيقاف. في أي وضع، اضغط على مفتاح التشغيل " Light " لمدة طويلة لإطفاء المصباح.

7. إغلاق الجهاز

اضغط على مفاتيح خرج AC وخرج DC في نفس الوقت لإيقاف جميع الخرج وإغلاق الجهاز.

المشاكل وحلولها

1 يتم إصدار التحذير الصوتي عند شحن الجهاز الخارجي

السبب المحتمل: عندما تكون طاقة الجهاز أكبر من الحد الأقصى لطاقة الخرج أو في حالة حدوث الدائرة القصيرة ، سيتم إحداث الحماية من الحمل الزائد.

الحل: يجب ألا تتجاوز طاقة الجهاز المشحون الطاقة القصوى لمنفذ الخرج.

2 يوجد هناك صوت جرس الطنان وتومض أيقونة درجة الحرارة؟

السبب المحتمل: تكون درجة الحرارة للجهاز مرتفعة / منخفضة للغاية.

حل:

1) يرجى التحقق مما إذا كانت المروحة تعمل وتهوى بشكل طبيعي

2) يرجى إيقاف الخرج وإعادة تشغيل الجهاز بعد تبريده.

3) ضع الجهاز في البيئة 10-40 ℃.

3 لا يمكن الشحن

السبب المحتمل: سوء التوصيل بمنفذ المهايئ.

الحل: يرجى التحقق مما إذا كان المهايئ متصل بمنفذ الشحن.

ملاحظات هامة للأمان

⚠ ملاحظة

خطر نسوب الحريق أو إصابة حرارية، يرجى الاتباع بتعليمات الشركة المصنعة و لا تفكك المنتج أو تعصره أو تسخنه فوق 60℃ أو تحرقه.

⚠ تحذيرات

عند استخدام هذا المنتج، يرجى الاتباع بالمواصفات التالية:

أ) قبل استخدام هذا المنتج، يرجى قراءة دليل التعليمات بعناية.

ب) لتقليل مخاطر الإصابة، يرجى الاعتناء عند استخدام المنتج بالقرب من الأطفال.

ج) لا تضع يديك أو أصابعك داخل المنتج.

د) تجنب الصدمة أواهتزاز المنتج.

هـ) سيؤدى التعرض طويل المدى لدرجة الحرارة المرتفعة إلى تقصير عمر الخدمة للبطارية، وتجنب تعرض المنتج طويل المدى تحت أشعة الشمس القوية.

و) منع الماء والأوساخ والغبار من دخول المنتج.

ز) تجنب استخدام هذا المنتج في أشعة الشمس المباشرأو المطر أو البيئة الرطبة.

ح) لا يمكن تركيب هذا المنتج بالقرب من مشع حراري أو الفرن أو أر مصدر حرارة آخر.

ط) تأكد من وضع هذا المنتج في منطقة جيدة التهوية مع مساحة تبديد الحرارة.

ي) لا تقم بتعديل أو تفكيك هذا امنتج.

ك) قد يؤدى استخدام مهايئ الطاقة أو الواح الشحن بالطاقة الشمسية التي لا ينصح بها أو تباع من قبل الشركة المصنعة لمصدر تخزين الطاقة إلى نشوب الحريق أو إصابة شخصية.

ل) عند استخدام مصدر تخزين الطاقة، لا تستخدم القدرة المقدرة تجاوزت بخرجه، قد يؤدى تجاوز القدرة المقدرة والحمل الزائد بالخرج إلى نشوب الحريق أو الإصابة الشخصية.

م) لضمان سلامة المنتج، يرجى إصلاحه من قبل فني محترف باستخدام نفس الغيار.

ملاحظات

يحظر أخذه على متن الطائرة

لضمان عمر الخدمة للبطارية، يرجى استخدام المنتج وشحنه مرة واحدة على الأقل كل ثلاثة أشهر.

للحصول على الأداء الأمثل، يوصى باستخدام شاحن وكابلات أصلية ومعتمدة.

هذا المنتج ليس مقاوما للماء، لا يتلامس مع السوائل.

لا قم بتفكيكه.

تجنب سقوط المنتج من المكان العالية.

تجنب استخدامه في بيئة ذات درجة حرارة عالية أو منخفضة.

قم بالتخلص من البطاريات أو الجهاز المستعملة وفقا لجميع اللوائح المحلية ذات الصلة.

PL

Dziękujemy za wybranie choetech!

Ten produkt został zaprojektowany, aby zapewnić działanie Twoich urządzeń elektronicznych. Niezależnie od tego, czy wspinasz się na górę, przebywasz w samochodzie podczas podróży, czy biwakujesz w plenerze, ten produkt zasili Twoje urządzenia elektroniczne. Może być również używany jako bateria zapasowa w razie awarii.

Uwaga! Gniazda zasilania AC, napięcie wyjściowe AC i częstotliwość różnią się w zależności od kraju lub regionu. Przed użyciem tego produktu należy dokładnie przeczytać instrukcję obsługi i postępować zgodnie z nią.

Lista pakowania

1 x przenośny zasilacz magazynujący energię o mocy 500W, 1 x instrukcja obsługi

Ilustracje produktów

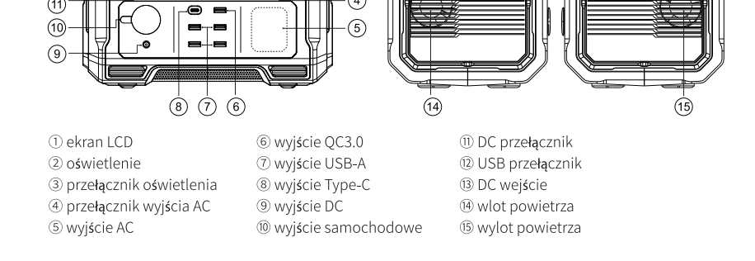

① ekran LCD
② oświetlenie
③ przełącznik oświetlenia
④ przełącznik wyjścia AC
⑤ wyjście AC
⑥ wyjście QC3.0
⑦ wyjście USB-A
⑧ wyjście Type-C
⑨ wyjście DC
⑩ wyjście samochodowe
⑪ DC przełącznik
⑫ USB przełącznik
⑬ DC wejście
⑭ wlot powietrza
⑮ wylot powietrza

Opis ekranu LCD

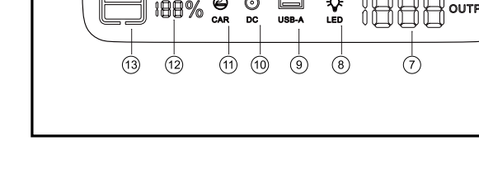

① Ostrzeżenie o wysokiej/niskiej temperaturze
② Stan wentylatora
③ Wskaźnik ładowania prądem stałym
④ Wskaźnik wyjścia typu-C
⑤ Wskaźnik wyjścia prądu zmiennego
⑥ Moc ładowania
⑦ Moc rozładowania
⑧ Wskaźnik LED
⑨ Wskaźnik wyjścia USB
⑩ Port wyjściowy 12V-DC
⑪ Wskaźnik wyjścia pojazdu
⑫ Procentowa wartość mocy
⑬ Wskaźnik zasilania

Parametry

Pojemność akumulatora	484Wh (22.4Ah/21.6V)
Wejście	DC6530 Interfejs: 12V-30V⎓5A
Wyjście	AC Interfejs: UK/CH/EU/AU/KR: 220V-240V
	US/JP: 100V-120V, 500W (1000W szczyt)
	USB-A Interfejs: QC 3.0, 5V⎓3A, 9V⎓2A, 12V⎓1.5A (18W maks)
	4x USB-A Interfejs: 5V⎓2.4A
	USB-C Interfejs: 5V⎓3A, 9V⎓3A, 12V⎓3A, 15V⎓3A, 20V⎓5A (PD 100W maks)
	DC5521 Interfejs: 12V⎓10A
	Interfejs zapalniczka: 12V⎓10A
Tryb ładowania	Ładowanie za pomocą ładowarki prądu stałego: 1. zakres wyjściowy adaptera 12-30V, może być stosowany do prądów większych niż 1A. 2; 2. maksymalne napięcie panelu fotowoltaicznego nie przekracza 30V.
	Panele słoneczne: Czas ładowania zależy od mocy paneli słonecznych i intensywności światła słonecznego.
AC wyjście	Wyjście AC o czystej fali sinusoidalnej, o mocy znamionowej 500W, z zabezpieczeniem przed przeciążeniem i zwarciem, po przekroczeniu maksymalnej mocy wyjście automatycznie się wyłączy.
Moc lampy LED	1W
Temperatura ładowania	0°-40°C
Wilgotność środowiska pracy	≤90%RH

Podręcznik użytkownika

1. jak włączyć urządzenie i sprawdzić poziom baterii?

Krótko naciśnij dowolny klawisz, aby włączyć maszynę, otwórz odpowiedni port wyjściowy, maszyna wyświetla aktualny poziom baterii.

Ostrożnie:

Jeśli któryś z klawiszy nie działa po raz pierwszy lub przez dłuższy czas, proszę podłączyć ładowarkę i rozpocząć ładowanie, a następnie spróbować ponownie.

2. Jak się ładuje?

1) Ładowanie przez port DC

Podłącz standardowy adapter do portu wejściowego DC, ekran LCD automatycznie zaświeci się, aby wskazać aktualną moc ładowania, a w tym samym czasie wskaźnik baterii " ▮ " będzie migać na i poza. Po zakończeniu ładowania (procent baterii na poziomie 100%), ekran LCD wyłączy się automatycznie.

2) W przypadku korzystania z opcjonalnej ładowarki samochodowej, panel słoneczny musi być wyposażony w adapter DC6530.

Zakres napięcia ładowania wynosi 12-30V, a maksymalna moc ładowania portu DC to 150W. INPUT 150W MAX

3. jak używać funkcji wyjścia AC?

Naciśnij krótko przycisk AC, aby włączyć urządzenie, " AC "ikona zaświeci się, wskazując, że urządzenie jest gotowe do zasilania.

Naciśnij krótko przycisk AC, aby wyłączyć, " AC "ikona świeci się.

Znamionowa moc wyjściowa AC: 500W (1000W szczytowa).

Ostrożnie:

1) Gdy nie korzystasz z funkcji AC, trzymaj wyłącznik AC wyłączony.

2) Gdy wyjście jest przeciążone lub zwarte, lampka kontrolna będzie migać i rozlegnie się alarm dźwiękowy.

4. Jak używać wyjścia pokładowego i wyjścia DC?

Krótko naciśnij przycisk DC, aby włączyć/wyłączyć port zapalniczki i funkcję wyjścia DC, ikona portu zapalniczki " CAR " i ikona DC " DC-12V " na ekranie zaświecą się razem, wskazując, że urządzenie jest gotowe do zasilania.

Maksymalna łączna moc wyjściowa wynosi 120W (12V/10A), gdy port ładowarki samochodowej i port DC5521 są używane razem.

Ostrożnie: Gdy wyjście jest przeciążone lub zwarte, " CAR " " DC-12V " będzie migać i zabrzmi alarm.

5. Jak korzystać z USB i TYPE-C?

Krótkie naciśnięcie przycisku USB, aby włączyć ładowanie USB-A i TYPE-C, odpowiednie dla telefonów komórkowych, aparatów fotograficznych, tabletów i innych urządzeń cyfrowych, automatycznie wyłączy się po pełnym naładowaniu lub odłączeniu urządzenia.

Ostrożnie: Gdy wyjście jest przeciążone lub zwarte, " USB-A " miga i włącza się alarm.

6. jak używać światła?

Naciśnij krótko przełącznik " Light ", aby włączyć światło (tryb światła stałego). Następnie każde krótkie naciśnięcie włącznika światła spowoduje zmianę oświetlenia LED z trybu normalnego do trybu SOS, trybu migania, trybu wyłączenia. W dowolnym trybie naciśnij i przytrzymaj przełącznik " Light ", aby wyłączyć światło.

7. Wyłączenie zasilania?

Naciśnij jednocześnie przełączniki wyjść AC i DC, aby wyłączyć wszystkie wyjścia i wyłączyć urządzenie.

Problemy i rozwiązania

1. Alarm jest uruchamiany po naładowaniu urządzenia zewnętrznego.

Możliwa przyczyna: Zabezpieczenie przed przeciążeniem jest uruchamiane, gdy moc urządzenia jest większa niż maksymalna moc wyjściowa lub gdy występuje zwarcie.

Rozwiązanie: Moc urządzenia ładującego nie może przekraczać maksymalnej mocy złącza wyjściowego.

2. Podczas użytkowania rozlega się dźwięk alarmu i miga ikona temperatury.

Możliwa przyczyna: Temperatura urządzenia jest zbyt wysoka/ zbyt niska.

Rozwiązanie.

1) Proszę sprawdzić, czy wentylator działa prawidłowo i czy jest wentylowany.

2) Proszę zatrzymać wyjście i ponownie uruchomić maszynę podczas chłodzenia.

3)Umieść urządzenie w środowisku -10~40 C .

3. Nie można naładować.

Możliwa przyczyna: Słaby kontakt z portem adaptera.

Rozwiązanie: Proszę sprawdzić, czy adapter jest podłączony do portu ładowania.

Ważne środki ostrożności:

⚠ Uwaga

Istnieje ryzyko pożaru lub poparzeń. Nie należy demontować, ściskać, poddawać działaniu ciepła powyżej 60°C ani spalać produktu zgodnie z instrukcją producenta.

⚠ Ostrzeżenie

Podczas korzystania z tego produktu należy przestrzegać następujących instrukcji:

a) Przed użyciem produktu należy dokładnie przeczytać instrukcję.

b) Aby zmniejszyć ryzyko obrażeń, należy uważnie obserwować, kiedy produkt jest używany w pobliżu dzieci.

c) Nie należy wkładać rąk ani palców do środka produktu.

d) Unikaj uderzania lub wstrząsania produktem.

e) Długotrwałe wystawienie na działanie wysokich temperatur może skrócić żywotność baterii. Należy unikać długotrwałego wystawienia na działanie silnego światła słonecznego.

f) Zapobiegaj przedostawaniu się wody, brudu i kurzu do produktu.

g) Unikaj używania produktu w bezpośrednim świetle słonecznym, deszczu lub wilgotnym środowisku.

h) Produkt ten nie może być instalowany w pobliżu grzejników, pieców lub innych źródeł ciepła.

i) Upewnij się, że produkt jest umieszczony w dobrze wentylowanym miejscu z wystarczającą przestrzenią do odprowadzania ciepła.

j) Nie należy zmieniać ani demontować produktu.

k) Używanie adapterów zasilania, paneli ładowania słonecznego, które nie są zalecane lub sprzedawane przez producenta zasilacza magazynującego energię może spowodować pożar lub obrażenia ciała.

l) Podczas korzystania z zasilacza magazynującego energię nie należy używać większej mocy niż jego moc znamionowa. Przekroczenie mocy znamionowej i przeciążenie wyjścia może spowodować pożar lub obrażenia ciała.

m) Aby zapewnić bezpieczeństwo produktu, należy zlecić jego naprawę profesjonalnemu personelowi serwisowemu przy użyciu identycznych części zamiennych.

Ostrożnie:

Nie należy wnosić na pokład samolotu.

Aby zapewnić żywotność baterii, należy używać i ładować produkt przynajmniej raz na trzy miesiące.

Aby zapewnić optymalną wydajność, zaleca się stosowanie oryginalnych lub certyfikowanych ładowarki i kabla.

Ten produkt nie jest wodoodporny, proszę nie kontaktować się z płynami.

Nie należy demontować.

Unikaj upuszczania produktu.

Unikaj stosowania w zbyt wysokich lub niskich temperaturach.

Zużyte baterie lub urządzenia należy utylizować zgodnie ze wszystkimi odpowiednimi przepisami lokalnymi.

FR

Merci d'avoir choisi choetech!

Ce produit est conçu pour assurer le fonctionnement de vos appareils électroniques. Que vous escaladiez une montagne, que vous restiez dans votre voiture en voyage ou que vous campiez en plein air, ce produit alimentera vos appareils électroniques. En cas d'urgence, il peut être utilisé comme batterie de secours.

Attention! La prise de courant alternatif, la tension de sortie et la fréquence varient selon le pays ou la région. Avant d'utiliser ce produit, veuillez lire attentivement le mode d'emploi et suivre les directives d'utilisation.

Liste de colisage

1 x alimentation électrique portable de 500 W, 1 x mode d'emploi

Illustration du produit

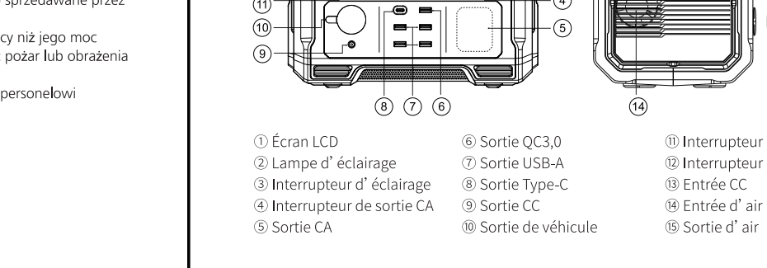

① Écran LCD
② Lampe d'éclairage
③ Interrupteur d'éclairage
④ Interrupteur de sortie CA
⑤ Sortie CA
⑥ Sortie QC3.0
⑦ Sortie USB-A
⑧ Sortie Type-C
⑨ Sortie CC
⑩ Sortie de véhicule
⑪ Interrupteur de sortie CC
⑫ Interrupteur USB
⑬ Entrée CC
⑭ Entrée d'air
⑮ Sortie d'air

Description de l'écran LCD

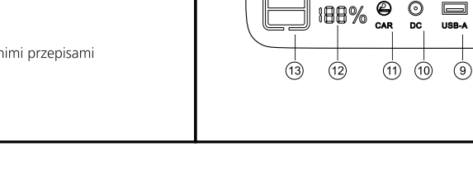

① Avertissement de haute / basse température
② État du ventilateur
③ Voyant de charge CC
④ Voyant de sortie Type-C
⑤ Voyant de sortie CA
⑥ Puissance de charge
⑦ Puissance de décharge
⑧ Voyant LED
⑨ Voyant de sortie USB
⑩ Sortie 12V-CC
⑪ Voyant de sortie de véhicule
⑫ Pourcentage de puissance
⑬ Voyant de puissance

Paramètres

Capacité de la batterie	484Wh (22,4Ah/21,6V)
Entrée	Interface CC6530 : 12V-30V⎓5A
Sortie	Interface CA : UK/CH/EU/AU/KR: 220V-240V
	US/JP: 100V-120V, 500 W (1 000 W max)
	Interface USB-A : QC3,0, 5V⎓3A, 9V⎓2A, 12V⎓1,5A (18 W max)
	Interface 4 * USB-A: 5V⎓2,4 A
	Interface USB-C: 5V⎓3A, 9V⎓3A, 12V⎓3A, 15V⎓3A, 20V⎓5A (PD 100 W max)
	Interface CC5521: 12V⎓10 A
	Allumage de cigarette: 12V⎓10 A
Mode de charge	Charge avec chargeur CC : 1. La plage de sortie de l'adaptateur est de 12 à 30 V, un courant supérieur à 1 A peut être utilisé ; 2. La tension maximale du panneau photovoltaïque ne doit pas être supérieure à 30 V.
	Panneau solaire : le temps de charge dépend de la puissance du panneau solaire et de l'intensité du soleil.
Sortie CA	Une sortie CA à onde sinusoïdale pure avec une puissance nominale de sortie de 500 W, ayant la protection contre la surcharge et le court-circuit, qui sera automatiquement désactivée si la puissance maximale est dépassée.
Puissance de la lampe LED	1W
Température de charge	0°-40°C
Humidité de l'environnement de fonctionnement	≤90%RH

Mode d'utilisation

1. Comment démarrer et vérifier la puissance ?

Appuyez sur n'importe quel bouton pour le démarrer, ouvrez le port de sortie pertinent, l'équipement affiche la puissance actuelle.

Consignes à observer :

Lors de la première utilisation ou de la non-utilisation pendant une longue période, si l'un des boutons tombe en panne, branchez le chargeur pour charger et réessayez.

2. Comment charger ?

1) Charge du port CC

Insérez l'adaptateur standard dans le port d'entrée CC, l'écran LCD s'allume automatiquement et indique la puissance de charge actuelle, le voyant de puissance « ▮ » clignote. L'écran LCD s'éteint automatiquement une fois la charge terminée (pourcentage de puissance de 100%).

2) Si un chargeur de véhicule auto-sélectionné est utilisé, le panneau solaire doit être muni d'un adaptateur CC6530.

La plage de tension de charge est de 12 à 30 V, la puissance de charge maximale du port CC est de 150 W. INPUT 150W MAX

3. Comment utiliser la sortie CA ?

Appuyez sur le bouton CA pour le démarrer, l'icône « AC » s'allume pour indiquer que l'équipement est prêt à être alimenté.

Appuyez sur le bouton CA pour l'éteindre, l'icône « AC » s'éteint.

Puissance nominale de sortie CA : 500 W (1 000 W max).

Consignes à observer :

1) Laissez l'interrupteur CA éteint lorsque la fonction CA n'est pas utilisée.

2) Le voyant clignote et le buzzer bipe lorsque la sortie est surchargée ou court-circuitée.

4. Comment utiliser la sortie de véhicule et la sortie CC ?

Appuyez sur le bouton CC pour activer / désactiver l'allumage de cigarette et la sortie CC, l'icône de l'allumage de cigarette « CAR » et l'icône CC « DC-12V » à l'écran s'allumeront ensemble pour indiquer que l'équipement est prêt à être alimenté.

La puissance totale maximale de sortie est de 120 W (12 V / 10 A) lorsque le port de charge de véhicule et le port CC5521 sont utilisés simultanément.

Consignes à observer : les icônes « CAR » et « DC-12V » clignotent et le buzzer bipe lorsque la sortie est surchargée ou court-circuitée.

5. Comment utiliser USB et TYPE-C ?

Appuyez sur le bouton USB pour activer la charge USB-A et TYPE-C, applicable aux équipements numériques tels que les téléphones portables, les caméras, les tablettes, etc., qui s'éteindra automatiquement lorsque l'équipement est complètement chargé ou hors tension.

Consignes à observer : l'icône « USB-A » clignote et le buzzer bipe lorsque la sortie est surchargée ou court-circuitée.

6. Comment utiliser la lampe d'éclairage ?

Appuyer sur l'interrupteur « Light » pour allumer la lampe d'éclairage (mode d'allumage constant). Par la suite, chaque fois que vous appuyez sur l'interrupteur de lumière, la lampe LED passe successivement du mode d'allumage constant au mode SOS, au mode de clignotement rapide et au mode d'extinction. Appuyez longtemps sur l'interrupteur « Light » pour éteindre la lampe d'éclairage dans n'importe quel mode.

7. Comment éteindre ?

Appuyez simultanément sur les interrupteurs de sortie CA et CC pour éteindre toutes les sorties, l'équipement s'éteindra.

Problèmes et solutions

1. Le buzzer bipe lorsque l'équipement externe est chargé.

Raison possible : La protection contre la surcharge est déclenchée lorsque la puissance de l'équipement est supérieure à la puissance de sortie maximale ou lorsque l'équipement est court-circuité.

Solution : La puissance de l'équipement chargé ne doit pas dépasser la puissance maximale de l'interface de sortie.

2. Il y a un bip du buzzer pendant l'utilisation et l'icône de température clignote.

Raison possible : La température de l'équipement est trop élevée / basse.

Solution :

1) Vérifiez si le ventilateur fonctionne normalement et est ventilé.

2) Arrêtez la sortie et redémarrez l'équipement pendant le refroidissement.

3) Placez l'équipement dans un environnement de - 10 à 40°C.

3. Impossible de charger.

Raison possible : une mauvaise connexion au port de l'adaptateur.

Solution : vérifiez si l'adaptateur est connecté au port de charge.

Importantes précautions de sécurité

⚠ Remarque

Il y a un risque d'incendie ou de brûlures. Ne pas démonter, écraser, chauffer à plus de 60°C ou incinérer le produit conformément aux instructions du fabricant.

⚠ AVERTISSEMENT

Lorsque vous utilisez ce produit, veuillez suivre ces instructions:

a) Lisez attentivement le mode d'emploi avant d'utiliser le produit.

b) Pour réduire le risque de blessure, surveillez attentivement les enfants lorsque vous utilisez le produit à proximité d'eux.

c) Ne mettez pas vos mains ou vos doigts à l'intérieur du produit.

d) Ne soumettez pas le produit à des chocs ou à des secousses.

e) Une exposition prolongée à des températures élevées réduira la durée de vie de la batterie, évitez donc d'exposer le produit à une forte lumière solaire pendant de longues périodes.

f) Veuillez empêcher l'eau, la saleté et la poussière de pénétrer dans le produit.

g) Évitez d'utiliser le produit en plein soleil, sous la pluie ou dans un environnement humide.

h) Ce produit ne doit pas être placé près d'un radiateur, d'un four ou de toute autre source de chaleur.

i) Veuillez vous assurer que le produit est placé dans une zone bien ventilée avec un espace suffisant pour la dissipation de la chaleur.

j) Ne modifiez pas ou ne démontez pas le produit.

k) Si vous utilisez un adaptateur électrique qui n'est pas recommandé ou vendu par le fabricant de l'alimentation du stockage d'énergie, le panneau de charge solaire risque de provoquer un incendie ou de causer des blessures.

l) Lors de l'utilisation d'une alimentation à accumulation d'énergie, n'utilisez pas une puissance supérieure à sa valeur nominale de sortie. Si la puissance nominale est dépassée ou si la sortie est surchargée, cela peut provoquer un incendie ou des blessures.

m) Pour garantir la sécurité du produit, faites-le réparer par un personnel de service professionnel en utilisant des pièces de rechange identiques.

Attention

Veuillez ne pas les emporter à bord des avions.

Pour garantir la longévité de la batterie, veuillez utiliser ou charger le produit au moins une fois tous les trois mois.

Pour garantir des performances optimales, l'utilisation de chargeurs et de câbles originaux ou certifiés est recommandée.

Ce produit n'est pas étanche, ne pas mettre en contact avec des liquides.

Ne pas démonter.

Évitez de faire tomber le produit.

Ne pas utiliser à des températures excessivement élevées ou basses.

Lors de la mise au rebut de batteries ou d'équipements usagés, veuillez respecter toutes les réglementations locales.

KR

choetech를 선택해 주셔서 감사합니다!

본 제품은 전자 기기의 작동을 유지하기 위한 것입니다.등산 중이든, 여행 중이든 차 안에서든, 야외에서 캠핑 중이든 이 제품은 당신의 전자기기에 전원을 공급해 줍니다.비상시에는 보조 배터리로 사용할 수 있습니다.

주의! AC 콘센트, AC 출력 전압 및 주파수는 국가 또는 지역에 따라 다릅니다.본 제품을 사용하시기 전에 사용설명서를 잘 읽어보시고 사용지침을 지켜주시기 바랍니다.

포장명세서

1X 500W 휴대용 에너지 저장 전원, 1x 사용 설명서

제품 도해

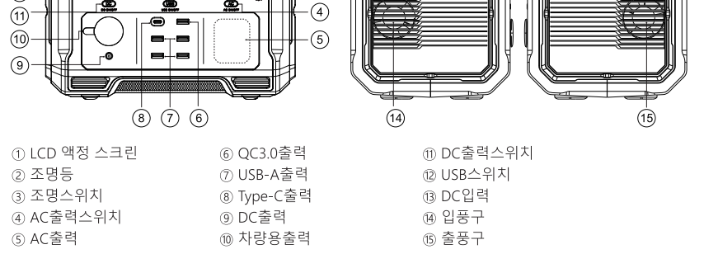

① LCD 액정 스크린
② 조명등
③ 조명스위치
④ AC출력스위치
⑤ AC출력
⑥ QC3.0출력
⑦ USB-A출력
⑧ Type-C출력
⑨ DC출력
⑩ 차량용출력
⑪ DC출력스위치
⑫ USB스위치
⑬ DC입력
⑭ 입풍구
⑮ 출풍구

액정 스크린 설명

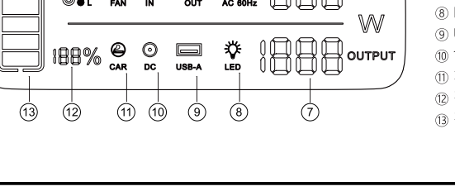

① 고/저온경고
② 팬 상태
③ 직류충전 표시등
④ Type-C 출력 표시등
⑤ AC출력 표시등
⑥ 충전전력
⑦ 방전전력
⑧ LED표시등
⑨ USB출력 표시등
⑩ 12V-DC출력구
⑪ 차량용 출력 표시등
⑫ 전력량
⑬ 전력량 표시등

파라미터

배터리 용량	484Wh (22.4Ah/21.6V)
입력	DC6530 인터페이스: 12V-30V⎓5A
출력	AC 인터페이스: UK/CH/EU/AU/KR: 220V-240V
	US/JP: 100V-120V, 500W (1000W 최대)
	USB-A 인터페이스: QC 3.0, 5V⎓3A, 9V⎓2A, 12V⎓1.5A (18W 최대)
	4x USB-A 인터페이스: 5V⎓2.4A
	USB-C 인터페이스: 5V⎓3A, 9V⎓3A, 12V⎓3A, 15V⎓3A, 20V⎓5A (PD 100W 최대)
	DC5521 인터페이스:12V⎓10A
	점연구: 12V⎓10A
충전 모드	직류 충전기를 사용하여 충전: 1. 어댑터의 출력 범위는 12-30V이며, 1A보다 큰 전류를 사용할 수 있다. 2. 태양광 패널의 최대 전압은 30V를 초과해서는 안된다.
	태양전지판 : 충전시간은 태양전지판의 출력과 햇빛의 세기에 따라 달라진다.
AC 출력	순수 정현파 교류 출력을 하며 정격 출력은 500W이며 과부하, 단락 보호 기능이 있으며 최대 출력을 초과하면 자동으로 출력을 오프한다.
LED 조명 출력	1W
충전온도	0°-40°C
작업환경습도	≤90%RH

사용 안내서

1. 어떻게 전원을 켜고 전기량을 확인할 수 있을까요?

임의의 키를 짧게 눌러 전원을 켜고, 해당 출력 포트를 열면 기기가 현재 전력을 표시한다.

주의사항:

처음 사용하거나 장기간 사용하지 않은 상태에서 버튼이 작동하지 않으면 충전기를 꽂아 충전하고 시동을 건 후 다시 시도한다.

2. 충전은 어떻게 하나?

1) 직류 포트 충전

표준 어댑터를 직류입력 인터페이스에 꽂으면 LCD 화면이 자동으로 밝아져 현재 충전전력을 표시함과 동시에 배터리 표시등 " ▮ "이 깜빡이며 밝아진다.충전이 완료되면(배터리 100%) LCD 화면이 자동으로 꺼진다.

2) 자기가 선택한 차량용 충전기를 사용할 경우 태양광 패널에는 DC6530 회전 조인트가 장착되어야 한다.

충전 전압 범위는 12~30V이며 DC 포트 최대 충전 출력은 150W이다. INPUT 150W MAX

3. AC 출력 기능은 어떻게 사용할까?

AC 키를 짧게 눌러 전원을 켜면, " AC " 아이콘이 밝아지며, 이는 장치에 전원이 공급될 준비가 되었음을 나타낸다.

AC 키를 짧게 눌러 전원을 끄면 " AC " 아이콘 불이 꺼진다.

정격 AC 출력: 500W(1000W peak).

주의사항:

1)AC 기능을 사용하지 않을 때는 AC 스위치가 꺼진 상태로 유지한다.

2)출력 과부하 또는 단락시 표시등이 점멸하며 버저 경보를 발한다.

4.차량용 출력과 DC 출력은 어떻게 사용할까?

DC 버튼을 짧게 눌러 점연구/DC 출력 기능을 켜/끄고 점연구 아이콘 " CAR "과 DC 출력 아이콘 " DC-12V "이 함께 켜지며, 이는 장치에 전원이 공급될 준비가 되었음을 나타낸다.

차량 충전 포트와 DC5521 포트를 함께 사용할 경우 최대 총 출력은 120W(12V/10A)다.

주의사항: 출력 과부하 또는 단락 시 " CAR " " DC-12V "가 깜빡이면 버저 알람을 울린다.

5.USB와 TYPE-C는 어떻게 사용하나?

USB 키를 짧게 눌러 USB-A와 TYPE-C 충전을 켜면 휴대폰, 카메라, 태블릿 등 디지털 기기에 적용되며 기기가 완전히 충전되거나 전원이 꺼지면 자동으로 꺼진다.

주의사항: 출력 과부하 또는 단락 시 " USB-A " 점멸, 부저 알림.

6.조명등은 어떻게 사용하나?

" Light "스위치를 짧게 눌러 조명등(항상 켜짐 모드)을 켠다.이후 조명 스위치를 짧게 누를 때마다 LED 램프가 상시 점등 모드에서SOS 모드, 플래시 모드, 오프 모드로 차례로 전환한다.어떤 모드에서도 " Light "스위치를 길게 누르면 조명이 꺼진다.

7 전원 끄기

AC와 DC 출력 스위치를 동시에 누르면 모든 출력이 꺼지고 장치가 꺼진다.

문제와 해결 방법

1.외부 장치를 충전하면 버저 경보가 울린다.

가능한 원인: 장비의 전력이 최대 출력보다 크거나 단락되었을 때 과부하 보호를 촉발한다.

해결 방법: 충전 장비의 전력은 출력 인터페이스의 최대 전력을 초과할 수 없다.

2 사용하는 동안 버저 소리가 나고 온도 아이콘이 깜박인다.

가능한 이유: 장비 온도가 너무 높거나 낮다.

해결 방법:

1)팬이 제대로 작동하고 환기가 되는지 점검해 주세요.

2)출력을 멈추고 냉각 시 기계를 다시 작동시켜 주세요.

3)장비를 -10~40°C의 환경에 놓으세요.

3 충전이 되지 않다.

가능한 원인: 어댑터 포트의 접촉 불량.

해결 방법: 어댑터가 충전 포트에 연결되어 있는지 확인하십시오.

중요 안전 주의사항

⚠ 주의

발화 또는 화상의 위험이 있습니다.제조사의 지시에 따라 제품을 분해, 압출, 60°C 이상의 온도에서 가열하거나 소각하지 마십시오.

⚠ 경고

본 제품을 사용할 때는, 다음의 규격을 따르십시오.

a) 본 제품 사용 전 사용설명서를 잘 읽어보시기 바랍니다.

b) 부상 위험을 줄이기 위해 제품이 어린이 근처에 있을 때 사용 시 세심한 배려를 부탁드립니다.

c) 손이나 손가락을 제품 내부에 넣지 마십시오.

d) 제품이 부딪치거나 흔들리지 않도록 하십시오.

e) 고온에 장기간 노출되면 배터리 수명이 단축됩니다.강한 햇빛에 장시간 노출되는 것을 피하십시오.

f) 물, 먼지, 먼지가 들어가지 않도록 하십시오.

g) 직사광선, 비 또는 습한 환경에서는 피한다본제품을 사용하십시오.

h) 본 제품은 라디에이터, 오븐 등 다른 열원 근처에 설치할 수 없습니다.

i) 본 제품은 통풍이 잘되고 충분한 위치, 방열 공간 구역에 놓이도록 하십시오.

j) 본 제품은 변경 및 분해하지 마십시오.

k) 비 전원저장 공급 장치 제조업체에서 권장하거나 판매하는 전원 어댑터, 태양광 충전 패널을 사용하면 화재나 인명 피해 발생할 수 있습니다.

l) 에너지 전원 사용시 그 이상의 출력을 사용하지 마십시오. 정격 출력을 초과할 경우 화재나 인명 피해 발생할 수 있습니다.

m) 제품의 안전성을 확보하기 위하여 전문적으로 관리하여 주십시오.수리 담당자는 동일한 교체 부품을 사용하여 수리합니다.

주의사항:

기내 반입 금지.

배터리 수명을 위해 3개월씩 1회 이상 제품을 사용하고 충전하십시오.

최적의 성능을 위해 오리지널 또는 인증을 통과한 충전기 및 선재 사용을 추천합니다.

본 제품은 방수가 되지 않으므로 액체에 닿지 않도록 하십시오.

분해하지 마십시오.

제품 낙하를 피하십시오.

너무 높거나 너무 낮은 온도에서 사용하지 마십시오.

현지의 각종 관련 법규를 준수하여 폐기 배터리나 설비를 처리하십시오.

HU

Köszönjük, hogy választotta a choetech -et!

Ezt a terméket az elektronikus berendezések működtetésére tervezték. Függetlenül attól, hogy hegyekre mászik, autóban él, vagy szabadban kempingben van, ez a termék táplálja az elektronikus eszközöket. Vészhelyzet esetén felhasználható tartalék akkumulátorként.

Légy óvatos! Az AC tápegység, az AC kimeneti feszültség és a frekvencia országonként változik. Kérjük, figyelmesen olvassa el a felhasználói kézikönyvet, mielőtt használná ezt a terméket, és kövesse a felhasználói útmutatót.

Csomagolási lista

1x 500W hordozható energiatároló tápegység, 1 x felhasználói kézikönyv

Termékdiagram

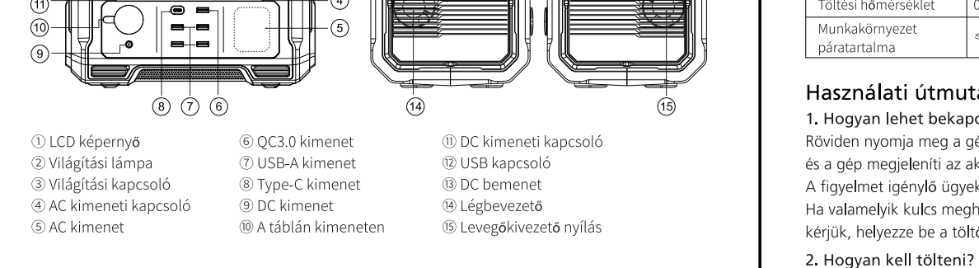

① LCD képernyő
② Világítási lámpa
③ Világítási kapcsoló
④ AC kimeneti kapcsoló
⑤ AC kimenet
⑥ QC3.0 kimenet
⑦ USB-A kimenet
⑧ Type-C kimenet
⑨ DC kimenet
⑩ A táblán kimeneten
⑪ DC kimeneti kapcsoló
⑫ USB kapcsoló
⑬ DC bemenet
⑭ Légbevezető
⑮ Levegőkivezető nyílás

Opis ekranu LCD

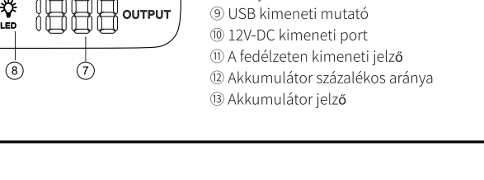

① Magas/alacsony hőmérsékletű figyelmeztetés
② Ventilátor állapota
③ DC töltőjelző
④ Type-C kimeneti indikátor
⑤ AC kimeneti mutató
⑥ Töltési teljesítmény
⑦ Kibocsátási teljesítmény
⑧ LED-jelző
⑨ USB kimeneti mutató
⑩ 12V-DC kimeneti port
⑪ A fedélzeten kimeneti jelző
⑫ Akkumulátor százalékos aránya
⑬ Akkumulátor jelző

Paraméter

Akkumulátor-kapacitás	484Wh (22.4Ah/21.6V)
Bemenet	DC6530 interfész: 12V-30V⎓5A
Kimenet	AC interfész: UK/CH/EU/AU/KR: 220V-240V
	US/JP:100V-120V,500W (1000W csúcsteljesítmény)
	USB-A interfész: QC 3.0, 5V⎓3A, 9V⎓2A, 12V⎓1.5A (18W Maximális)
	4x USB-A interfész: 5V⎓2.4A
	USB-C interfész: 5V⎓3A, 9V⎓3A, 12V⎓3A, 15V⎓3A, 20V⎓5A (PD 100W Maximális)
	DC5521 interfész: 12V⎓10A
	Autó cigarettagyújtó: 12V⎓10A
Töltési mód	Töltés DC töltővel: 3. Az adapter kimeneti tartománya 12-30 V, és az 1A-nál nagyobb áram használható; 4. A fotovoltaikus panel maximális feszültsége nem haladhatja meg a 30 V-ot.
	Napelem: A töltési idő a napelem teljesítményétől és napfényének intenzitásától függ.
AC kimenet	Tiszta szinuszhullámú váltakozó áramú kimenet, a névleges kimeneti teljesítmény 500W, túlterhelés és rövidzárási védelmi funkcióval. Miután a maximális teljesítményt túllépik, a kimenetet automatikusan bezárják.
LED -lámpa ereje	1W
Töltési hőmérséklet	0°-40°C
Munkakörnyezet páratartalma	≤90%RH

Használati útmutató

1. Hogyan lehet bekapcsolni és ellenőrizni az energiát?

Röviden nyomja meg a gép elindításához bármely gombot, nyissa meg a vonatkozó kimeneti portot, és a gép megjeleníti az aktuális teljesítményt.

A figyelmet igénylő ügyek:

Ha valamelyik kulcs meghibásodik, amikor először használják, vagy hosszú ideig nem használják, kérjük, helyezze be a töltőt a töltés megkezdéséhez, majd próbálja újra.

2. Hogyan kell tölteni?

1) DC port töltése

Kérjük, helyezze be a standard adaptert a DC bemeneti portba, és az LCD képernyő automatikusan felgyullad, hogy jelezze az aktuális töltési teljesítményt. Ugyanakkor a " ▮ " akkumulátor jelzője villog. A töltés befejezésekor (az akkumulátor százaléka 100%), az LCD képernyő automatikusan bezáródik.

2) Ha az opcionális autós töltőt használják, a napelemet DC6530 adapterrel kell felszerelni. INPUT 150W MAX

A töltési feszültségtartomány 12-30 V, a DC port maximális töltési teljesítménye pedig 150W.

3. Hogyan kell használni az AC kimeneti funkciót?

Röviden nyomja meg az AC gombot a gép elindításához, és a " AC " ikon világít, jelezve, hogy az eszköz készen áll a tápegységre.

Röviden nyomja meg az AC gombot a leállításához, és az " AC " ikonfény kialszik.

A névleges AC kimeneti teljesítmény: 500W (1000W csúcs).

A figyelmet igénylő ügyek:

1) Ha az AC funkciót nem használják, kérjük, tartsa ki az AC kapcsolót.

2) Ha a kimenetet túlterhelték vagy rövid áramlásúak, a jelző lámpa villog és sípol, majd riasztást ad.

4. Hogyan kell használni a fedélzeti kimenetet és a DC kimenetet?

Röviden nyomja meg a DC gombot a cigarettagyújtó és a DC kimeneti funkció be- és kikapcsolásához. A cigarettagyújtó" CAR "és a képernyőn lévő DC ikonja" DC-12V "együtt világít, jelezve, hogy az eszköz készen áll a tápegységre.

Amikor a jármű töltési portját és a DC5521 portot egyszerre használják, a maximális teljes kimeneti teljesítmény 120 W (12 V/10a).

A figyelmet igénylő ügyek: Ha a kimenetet túlterhelték vagy rövid áramlásúak, " CAR " " DC-12V " Villogások, és a zümmögő riasztást ad.

5. Hogyan kell használni az USB-t és aTYPE-C-t?

Röviden nyomja meg az USB gombot az USB-A és a TYPE-C töltés bekapcsolásához. A mobiltelefonokra, kamerákra, táblagépekre és más digitális eszközökre alkalmazható. Ha a készüléket teljesen feltöltik vagy kikapcsolják, automatikusan kikapcsol.

A figyelmet igénylő ügyek: Ha a kimenetet túlterhelték vagy rövid áramlásúak, " USB-A " villog, és a zümmögő riasztást ad.

6. Hogyan kell használni a lámpát?

Röviden nyomja meg a " Light " kapcsolót a lámpa bekapcsolásához (általában az üzemmódban).

Ezután minden alkalommal, amikor a fénykapcsolót röviden megnyomják, a LED -fény változik a normál módról

Forduljon az SOS módba, a Flash módba és a Bezárás módba. Bármely módban a lámpák kikapcsolásához nyomja meg a " Light " kapcsolót.

7. leállítás?

Nyomja meg az AC és DC kimeneti kapcsolókat egyszerre, hogy kikapcsolja az összes kimenetet és kikapcsolja a berendezést.

Problémák és megoldások

1. A hangjelző riasztás a külső berendezés feltöltésekor kezdődik.

Lehetséges ok: Ha a berendezés teljesítménye nagyobb, mint a maximális kimeneti teljesítmény vagy a rövidzárlat, akkor a túlterhelés védelme válti ki.

Megoldás: A töltőberendezés teljesítménye nem haladhatja meg a kimeneti felület maximális teljesítményét.

2. A hangjelző hangok és a hőmérsékleti ikon felhasználás közben villog.

Lehetséges ok: A berendezés hőmérséklete túl magas/túl alacsony.

Megoldás:

1) Kérjük, ellenőrizze, hogy a ventilátor normálisan működik -e, és szellőzteti -e.

2) Kérjük, állítsa le a kimenetet, és indítsa újra a gépet, amikor lehűl.

3) Helyezze a berendezést - 10 ~ 40 ℃ -re.

3. nem tud feltölteni.

Lehetséges ok: Rossz kapcsolat az adapter porton.

Megoldás: Kérjük, ellenőrizze, hogy az adapter csatlakozik -e a töltőporthoz.

Fontos biztonsági óvintézkedések

⚠ Figyelem

Tűz vagy égési kockázat. Kérjük, működjön a gyártó utasításainak megfelelően. Ne szétszerelje, extrudálja, melegítse és nem égeti be a terméket 60 ° C feletti hőmérsékleten.

⚠ Figyelmeztetés

Kérjük, kövesse a következő specifikációkat, amikor ezt a terméket használja:

a) Kérjük, figyelmesen olvassa el a felhasználói kézikönyvet, mielőtt használja a terméket.

b) A sérülések kockázatának csökkentése érdekében kérjük, figyelje meg alaposan, amikor a terméket gyermekek közelében használják.

c) Ne tegye a kezét vagy az ujjait a termékbe.

d) Kerülje a termék hatását vagy rázását.

e) A magas hőmérséklet hosszú távú kitettsége lerövidíti az akkumulátor élettartamát, és elkerüli az erős napfény hosszú távú kitettségét.

f) megakadályozza a víz, a szennyeződés és a por bejutását a termékbe.

g) Kerülje el ezt a terméket közvetlen napfényben, esőben vagy nedves környezetben.

h) Ezt a terméket nem lehet felszerelni radiátor, sütő vagy bármilyen más hőforrás közelében.

i) Gondoskodjon arról, hogy a terméket jól szellőztetett területre helyezzék, elegendő hőeloszlással.

j) Ne változtassa meg és ne szétszerelje ezt a terméket.

k) Az energiatároló energiatermelő gyártó által nem ajánlott vagy eladott napelemes adapterek vagy napelemek használata tüzet vagy személyi sérülést okozhat.

l) Az energiatároló tápegység használatakor nem használja a névleges kimeneti teljesítményét. Ha a névleges energiát túllépik, a túlterhelés termelése tüzet vagy személyi sérülést okozhat.

m) A termék biztonságának biztosítása érdekében a professzionális karbantartó személyzetnek ugyanazokat a cseréalkatrészeket kell használni a karbantartáshoz.

A figyelmet igénylő ügyek

Tilos, hogy ezt a terméket a repülőgépre hozza.

Az akkumulátor szerviz élettartamának biztosítása érdekében kérjük, használja és töltse fel a terméket legalább háromhavonta.

Az optimális teljesítmény biztosítása érdekében ajánlott az eredeti vagy tanúsított töltők és vezetékek használata.

Ez a termék nem vízálló, kérjük, ne érintse meg a folyadékot.

Ne szétszerelje.

Kerülje a termék eldobását.

Kerülje a túl magas vagy túl alacsony hőmérsékleti környezetben történő használatát.

A használt akkumulátorok vagy berendezések ártalmatlanítása a helyi előírásokkal összhangban.

FCC Compliance Statement

This device complies with Part 15 of the FCC Rules. Operation is subject to the following two conditions:
(1) This device may not cause harmful interference.
(2) This device must accept any interference received, including interference that may cause undesired operation.

Warning: Changes or modifications not expressly approved by the party responsible for compliance could void the user's authority to operate the equipment.

Note: This equipment has been tested and found to comply with the limits for a Class B digital device, pursuant to Part 15 of the FCC Rules. These limits are designed to provide reasonable protection against harmful interference in a residential installation.

This equipment generates, uses, and can radiate radio frequency energy and, if not installed and used in accordance with the instructions, may cause harmful interference to radio communications. However, there is no guarantee that interference will not occur in a particular installation.

If this equipment does cause harmful interference to radio or television reception, which can be determined by turning the equipment off and on, the user is encouraged to try to correct the interference by one or more of the following measures:

- Reorient or relocate the receiving antenna.
- Increase the separation between the equipment and receiver.
- Connect the equipment into an outlet on a circuit different from that to which the receiver is connected.
- Consult the dealer or an experienced radio/ TV technician for help.

Warranty

Garantie | Garanzia | Gwarancja | Garancia | 製品保証について | 品质保证 | 보증정보 | الضمان

24-Month Warranty
24-monatige Garantie
Garantía de 24 meses
Garanzia di 24 mesi
Garantie de 24 mois
24ヶ月間製品保証
24个月质保期
24개월 무상보증
ضمان 24 شهر

Lifetime Technical Support
Lebenslanger technischer Kundendienst
Soporte técnico de por vida
Assistenza tecnica per la durata del prodotto
Support technique à vie
生涯テクニカルサポート保証
终身技术支持
평생 기술 지원
مساندة فنية طوال العمر

For FAQs and More Information, Please Visit:

choetech/support

www.choetech.com

support@choetech.com

b2b@choetech.com

http://www.facebook.com/choetechofficial

http://www.twitter.com/CHOETECH

封底反

封底

版本	V1	变更内容	包装设计	产品编辑	审批人
日期	2022.11.15		landy	陈秋瑜	刘艳霞
尺寸	105*148.5mm				
材质工艺	128g双铜纸 双面印刷 骑马钉装订（两颗钉子）				